Přenosná ultrazvuková svářečka svazků z mědi 0,5-20 mm² WPM-001N

Model No. WPM-001N



SPECIFICATIONS

Model	WPM-001N
Provozní frekvence	20 kHz
Vstupní napětí	AC 220V / 50Hz
Výkon	2000 W
Rozsah svařování	0,5 mm² - 20 mm² měděný drát
Hmotnost	20 kg (stojan) + 13 kg (skříň)
Displej	7" dotykový
Výrobní efektivita	cca 0,6 s/čas

WPM-001N je přenosný ultrazvukový svařovací stroj pro svazky z měděného kabelu 0.5 až 20 mm2. Svařuje na 20 kHz s ultrazvukovým výkonem 2000 W a spoj trvá asi 0.6 s. Sestava se dělí na 20 kg svařovací rám nesoucí sonotrodu a kovadlinu a 13 kg ovládací skříň se 7palcovým dotykovým displejem.

Pájený spoj potřebuje tavidlo, přídavný materiál a zdroj tepla a teplo postupuje svazkem pramenů do izolace. Ultrazvukové svařování spojuje prameny třením na rozhraní, takže není přídavný kov, zbytek tavidla ani prodleva na vychladnutí spoje. Stejné vibrace rozbíjí oxidový film, což udržuje nízký odpor spoje bez čisticího kroku před svařováním.

V této dvojici přenosných svařovaček je WPM-001N jednotka pouze pro měď a větší průřezy: 2000 W, 0.5 až 20 mm2, 7palcový dotykový displej. WPM-X00 má 3000 W, přidává hliník, pokrývá 0.35 až 12 mm2 a používá 4.3palcový LCD s klávesnicí. Kde je veškerá práce měď a průřezy přesahují 12 mm2, je WPM-001N sirší stroj.

Klíčové vlastnosti

1. 2000 W na 20 kHz, svařování měděného kabelu 0.5 až 20 mm2 v jednom překrývajícím spoji

2. Doba svařování asi 0.6 s na spoj, zadaná na dotykovém displeji a opakovaná z uloženého nastavení

3. Spoj vzniká vibrací 20 kHz, ne úderem, takže u stolu není hluk kladiva

4. Sonotroda a kovadlina se mění podle průřezu kabelu a hlava upíná svazek před začátkem svařování

5. Dělená konstrukce: 20 kg svařovací rám 517 x 142 x 181 mm a 13 kg ovládací skříň 453 x 300 x 178 mm, každý s vlastním držadlem

6. Červené tlačítko stop na svařovací hlavě v dosahu obsluhy, se sonotrodou zavírající se pouze na upnutý svazek

Technické specifikace

Parametr	Specifikace
Model	WPM-001N
Typ stroje	Přenosný ultrazvukový svařovací stroj pro svazky
Pracovní frekvence	20 kHz
Výkon zařízení	2000 W
Kapacita vodičů	0.5 - 20 mm2 měděný vodič
Rychlost svařování	Asi 0.6 s na svar
Displej	7palcový dotykový displej
Vstupní napětí	AC 220 V / 50 Hz
Rozměry a hmotnost rámu	517 x 142 x 181 mm / 20 kg
Rozměry a hmotnost ovládací skříně	453 x 300 x 178 mm / 13 kg

Aplikace

— Spoje automobilových svazků: spoje měď–měď nahrazující pájení na stanici odboček a spojů

— Vodiče domácích spotřebičů: místa spojů v sadách kabelů, kde by pájený spoj spálil izolaci

— Vodiče motorů a transformátorů: odbočky z měděných pramenů spojené bez přídavného kovu

— Elektronické a AV kabely: spoje malých průřezů blízko konektorů s teplem omezeným na zónu svaru

— Buňky svazků přecházející z pájení: stejná poloha spoje, bez tavidla, bez čištění a bez chladnutí

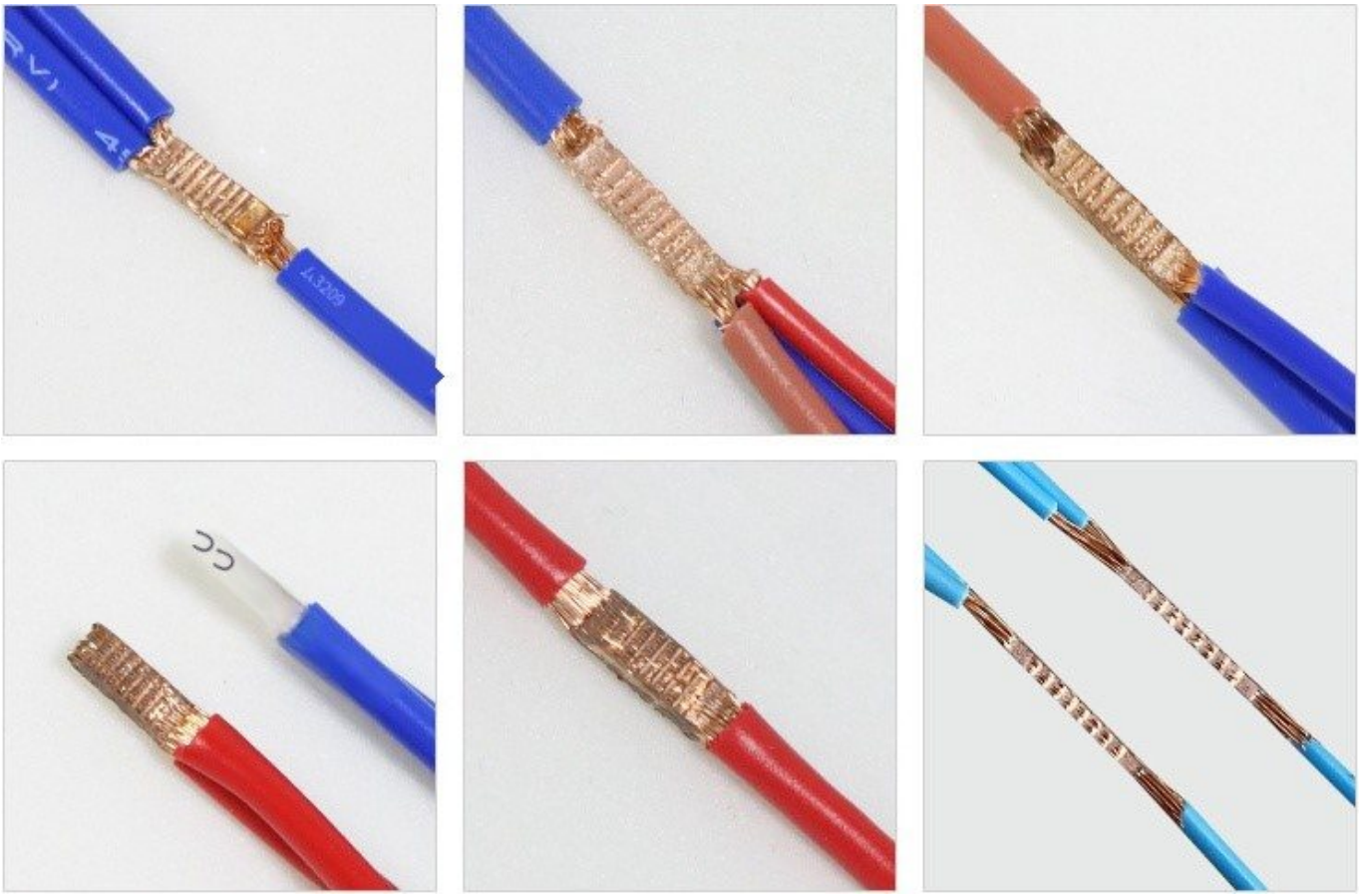

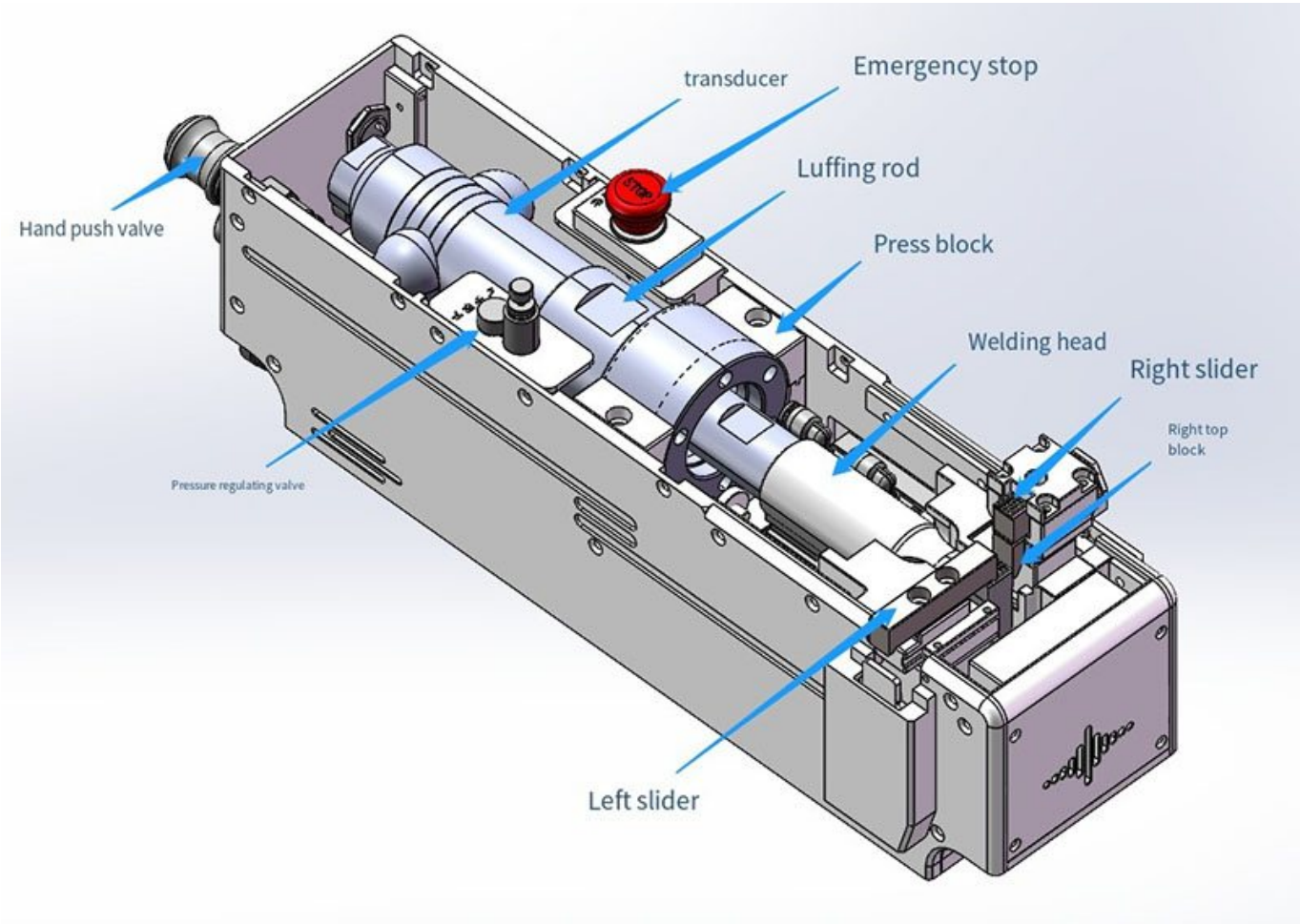
transducer
Emergency stop
Luffing rod
Hand push valve
Press block
Welding head
Right slider
Right top block
Pressure regulating valve
Left slider

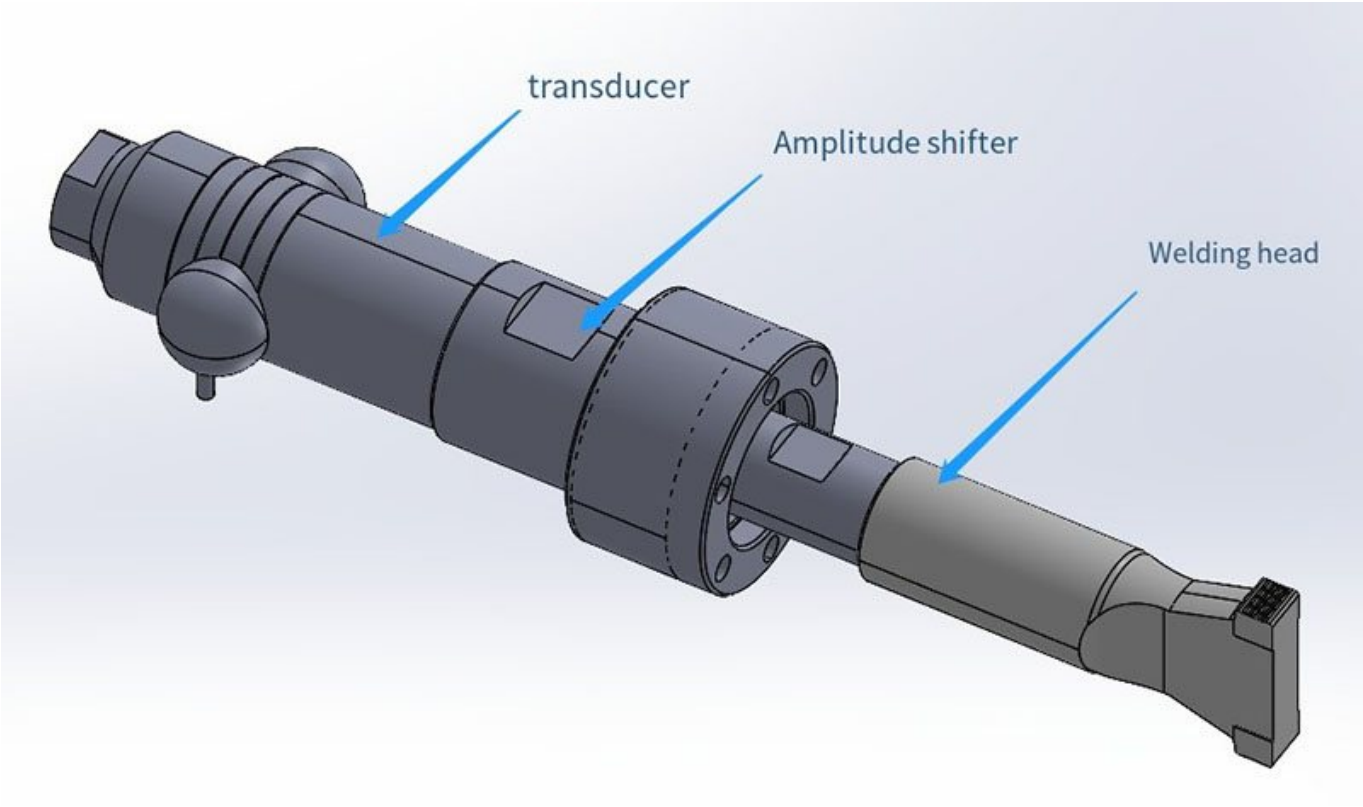


Auto industry


> Healthcare <


> Battery industry <>


> Home appliance industry


> Aerospace <


> Data transmission <

Product Images

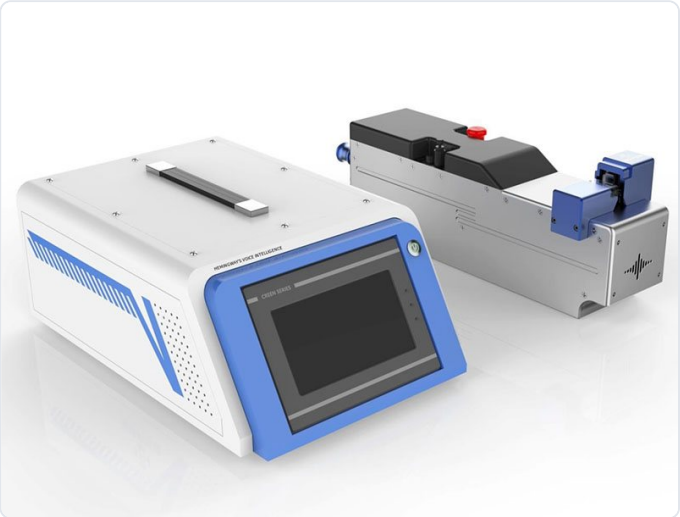

FAQ

Jaké je hlavní použití přenosného ultrazvukového svářeče kabelových svazků WPM-001N?

WPM-001N je průmyslový přenosný svářeč určený pro vytváření vysoce integrovaných, studeně svařených spojů v měděných kabelových svazcích. Je ideálně vhodný pro výrobní a opravárenské aplikace v automobilovém průmyslu, stejně jako pro spotřebiče, spotřební elektroniku a další odvětví vyžadující spolehlivá, nepájivá elektrická spojení mezi vodiči v rozsahu od 0,5 do 20 mm².

Jak funguje ultrazvukové svařování a jaké jsou jeho výhody oproti tradičnímu pájení?

Ultrazvukové svařování využívá vysokofrekvenční (20 kHz) mechanické vibrace pod tlakem k fúzi měděných drátů na molekulární úrovni bez tavení základního kovu. Mezi klíčové výhody patří rychlý cyklus 0,6 sekundy, studený proces, který eliminuje tepelné poškození a oxidaci, a vytvoření plynotěsného spoje s nízkým odporem, který je pevnější a spolehlivější než pájené spojení, bez potřeby spotřebního materiálu jako je pájka nebo tavidlo.

Jaké jsou klíčové technické specifikace a vlastnosti svářeče WPM-001N?

WPM-001N disponuje robustním 2000W ultrazvukovým systémem pracujícím na 20 kHz. Mezi jeho základní specifikace patří svařovací kapacita pro měděné vodiče od 0,5 mm² do 20 mm², ultrarychlý čas svařování přibližně 0,6 sekundy a uživatelsky přívětivý 7palcový barevný dotykový displej pro intuitivní ovládání a řízení parametrů. Jeho přenosný design a konstantní výkon z něj činí univerzální nástroj pro použití jak na pracovním stole, tak v terénu.

Je tento stroj vhodný pro práci v terénu nebo pro opravy na místě?

Ano, rozhodně. WPM-001N je konstruován jako přenosný svařovací stroj, což z něj činí výbornou volbu pro terénní servisní techniky, opravny a výrobní linky vyžadující mobilitu. Jeho kompaktní design a výkonný, samostatný ultrazvukový systém umožňují vysokokvalitní svařování a opravy kabelových svazků přímo v místě potřeby, například v automobilových servisech nebo na továrních podlažích bez vyhrazených svařovacích stanic.

Co činí WPM-001N ekonomickou volbou pro výrobu kabelových svazků?

WPM-001N nabízí významné dlouhodobé úspory nákladů a provozní efektivitu. Jeho ultrazvukový proces eliminuje průběžné náklady na pájku, tavidlo a související čisticí materiály. Rychlost (0,6 s na svar) zvyšuje produktivitu, zatímco konzistentní, vysokokvalitní svary snižují míru přepracování a selhání výrobků. Tato kombinace nízkých nákladů na spotřební materiál, vysoké produktivity a spolehlivosti poskytuje silnou návratnost investice, což z něj činí ekonomické řešení pro jak vysokovýrobní, tak specializované nízkovýrobní svařovací úkoly.